M.C.E. TECHNIK S.R.L.
Via Dante, 22
35030 Caselle di Selvazzano PD
P.I. 00995980281 Cod.Fisc 00995980281
Tel. 049-631332 Tel. / Fax 049-630155
E-mail info@mcetechnik.it

Scheda Articolo



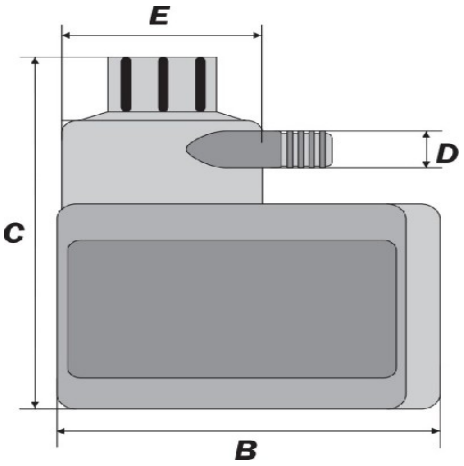

Codice	Descrizione	U.M.	Listino
080454	POMPA SOMMERSA ES-E3 24V SAP/SACEMI 51W per elettroutensili portata max 10lt/1.8mt	NR	90.50

Dettagli Articolo

Peso Articolo 1.200

Elettropompa Sacemi (SAP) collegamento a mezzo cavo lungo circa un metro in neoprene
Modello ES 24V50Hz W resi 51 A 0.49 giri 2750 servizio S1
Isolamento Classe F
Protettore termico incorporato