**M.C.E. TECHNIK S.R.L.**
Via Dante, 22
35030 Caselle di Selvazzano PD
P.I. 00995980281 Cod.Fisc 00995980281
Tel. 049-631332 Tel. / Fax 049-630155
E-mail info@mcetechnik.it

# Scheda Articolo



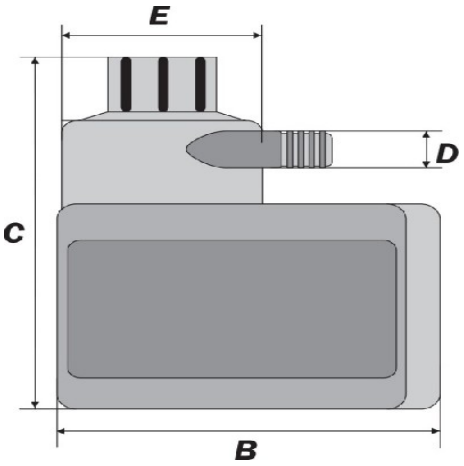


| Codice | Descrizione | U.M. | Listino |
|---|---|---|---|
| 080452 | POMPA SOMMERSA ES-E3 230V 50Hz SAP/SACEMI 51W per elettroutensili portata max 10lt/1.8mt | NR | 88.50 |

---

**Dettagli Articolo**

Peso Articolo 1.200

Elettropompa Sacemi (SAP) collegamento a mezzo cavo lungo circa un metro in neoprene
Modello ES 220/240V 50Hz W resi 51 A 0.49 giri 2750 servizio S1
Isolamento Classe F
Protettore termico incorporato