M.C.E. TECHNIK S.R.L.
Via Dante, 22
35030 Caselle di Selvazzano PD
P.I. 00995980281 Cod.Fisc 00995980281
Tel. 049-631332 Tel. / Fax 049-630155
E-mail info@mcetechnik.it

Scheda Articolo



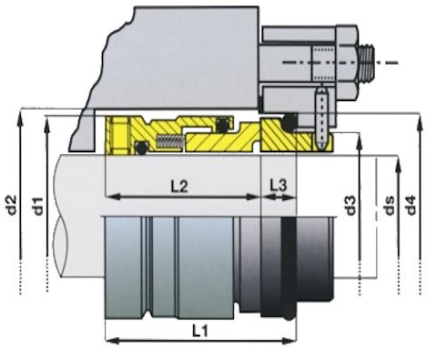

Codice	Descrizione	U.M.	Listino
014228	TENUTA D. 28mm 550s silicio/viton Q2-VMG lavoro L2=38.0 D1=43.0 multimolla	NR	661.31

Dettagli Articolo

Peso Articolo 0.200

Style 550

Questa tenuta meccanica è uno strumento indispensabile sia per la manutenzione che per la produzione delle moderne pompe centrifughe.
Grazie alle**facce monolitiche**realizzate con i più**avanzati materiali ceramici**, alle**molle multiple**in Hastelloy C posizionate**fuori dal fluido**, al **bilanciamento idraulico**, ai perni di trascinamento di grande sezione e all'elastomero dinamico che agisce sulla faccia della tenuta stessa, questa può venire utilizzata con successo su una vastissima gamma di impieghi.
Il particolare design del corpo metallico, ottenuto con l'utilizzo di sistemi computerizzati**FEA**(Finit Element Analysis) ed il trattamento superficiale di saturazione dello stesso, garantiscono eccellenti proprietà autopulenti e permettono di affrontare con successo anche**fluidi densi, slurry e fanghiglie** ,**estendendo notevolmente i termini di MTBF**.