M.C.E. TECHNIK S.R.L.
Via Dante, 22
35030 Caselle di Selvazzano PD
P.I. 00995980281 Cod.Fisc 00995980281
Tel. 049-631332 Tel. / Fax 049-630155
E-mail info@mcetechnik.it

Scheda Articolo

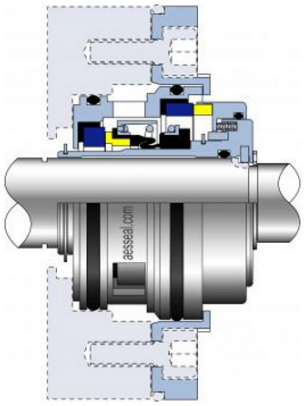

Codice	Descrizione	U.M.	Listino
013980	TENUTA D. 20mm T05VC Widia/Widia Graf./Allum. cartuccia mixer flygt adatt.(2610,2620,2630,2640,4610,4620)	NR	a richiesta

---

Dettagli Articolo

Peso Articolo 0.100

TENUTA DOPPIA A CARTUCCIA COMPLETA SENZA MANUTENZIONE ADATTABILI A POMPE E MISCELATORI..
MATERIALI TENUTA inferiore WIDIA/WIDIA superiorie
carbone/ Allumina FLYGT
MODELLO = 2610, 2620, 2640, 4610, 4620