M.C.E. TECHNIK S.R.L.
Via Dante, 22
35030 Caselle di Selvazzano PD
P.I. 00995980281 Cod.Fisc 00995980281
Tel. 049-631332 Tel. / Fax 049-630155
E-mail info@mcetechnik.it

Scheda Articolo



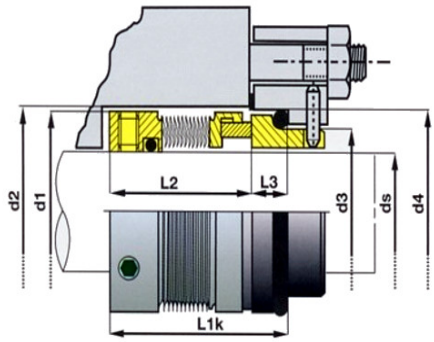

Codice	Descrizione	U.M.	Listino
013628	TENUTA D. 28mm 580s silicio/viton Q2-VT6G lavoro L2=40.5 D1=42.0 molla metallica	NR	691.87

Dettagli Articolo

Peso Articolo 0.100

Non avendo alcun O-Ring dinamico secondario su bussole o sull'albero, viene totalmente evitato il fenomeno di bloccaggio dell'elastomero causato da microperdite o da eccessivo disallineamento. Nella tenuta a soffietto metallico saldato, questo provvede alla spinta elastica necessaria a tenere il contatto tra le facce. Grazie al fatto che il soffietto è costituito da un solo perno circolare, la pressione esercitata su tutti i punti delle facce di strisciamento è assolutamente identica. Questa tenuta offre l'effettiva soluzione ad una grande varietà di applicazioni, su alte e basse temperature, su fluidi viscosi, addensanti e slurry.