M.C.E. TECHNIK S.R.L.
Via Dante, 22
35030 Caselle di Selvazzano PD
P.I. 00995980281 Cod.Fisc 00995980281
Tel. 049-631332 Tel. / Fax 049-630155
E-mail info@mcetechnik.it

Scheda Articolo



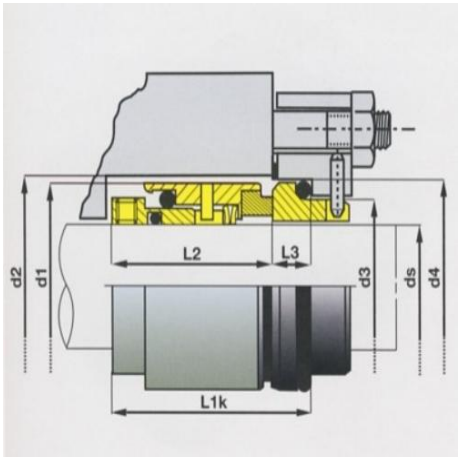

Codice	Descrizione	U.M.	Listino
011322	TENUTA D. 22mm 551s silicio/viton Q2-VGG lavoro 30.5 d.est 36mm	NR	577.70

Dettagli Articolo

Peso Articolo 0.000

Questa tenuta rappresenta la soluzione indispensabile quando gli spazi disponibili non consentono l'installazione della precedente STYLE 550. Grazie alla lunghezza conforme alle norme EN 12765 L1K, essa trova facile e semplice collocazione in tutte le pompe dimensionate secondo questo standard, potendo sostituire tenute meno affidabili senza alcuna modifica dimensionale. Bilanciata, con molla ad onda fuori dal fluido, ideale per tutte le applicazioni anche gravose su fluidi concentrati, densi o abrasivi.