M.C.E. TECHNIK S.R.L.
Via Dante, 22
35030 Caselle di Selvazzano PD
P.I. 00995980281 Cod.Fisc 00995980281
Tel. 049-631332 Tel. / Fax 049-630155
E-mail info@mcetechnik.it

Scheda Articolo



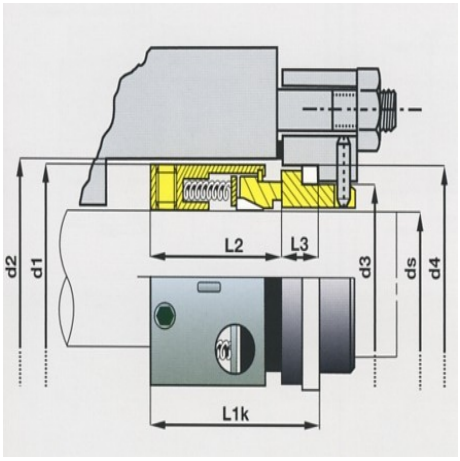

Codice	Descrizione	U.M.	Listino
010724	TENUTA D. 24mm 559b grafite/teflon B-TGG lavoro 27.0 d.est 41	NR	319.77

Dettagli Articolo

Peso Articolo 0.068

Questa tenuta meccanica utilizza quale guarnizione secondaria sull'albero, un cuneo di PTFE che segue la tenuta in tutti i suoi movimenti. Dotata di molle multiple e di un design estremamente razionale, è realizzata in conformità alle specifiche API e di conseguenza viene estesamente utilizzata in raffinerie e petrolchimici. Disponibile sia in misure metriche conformi allo standard EN 12756-L1K che in misure imperiali. Nella versione 558 il cuneo di PTFE è sostituito da un anello elastomerico (O-ring). Disponibili anche nelle versioni bilanciate 558B - 559B.