M.C.E. TECHNIK S.R.L.
Via Dante, 22
35030 Caselle di Selvazzano PD
P.I. 00995980281 Cod.Fisc 00995980281
Tel. 049-631332 Tel. / Fax 049-630155
E-mail info@mcetechnik.it

Scheda Articolo



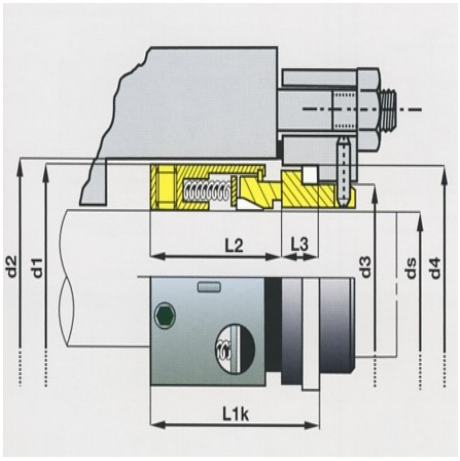

Codice	Descrizione	U.M.	Listino
010335	TENUTA D. 35mm 558b carbone/viton B-VGG lavoro 30.5mm d.est 49.5mm	NR	360.25

Dettagli Articolo

Peso Articolo 0.050