M.C.E. TECHNIK S.R.L.
Via Dante, 22
35030 Caselle di Selvazzano PD
P.I. 00995980281 Cod.Fisc 00995980281
Tel. 049-631332 Tel. / Fax 049-630155
E-mail info@mcetechnik.it

Scheda Articolo



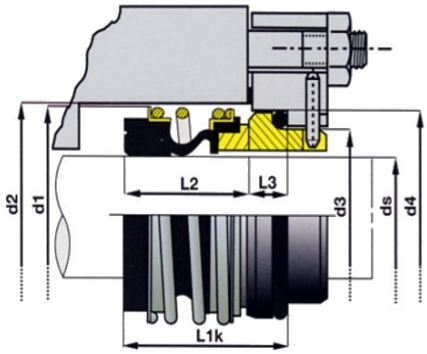

Codice	Descrizione	U.M.	Listino
009448	TENUTA D. 48mm BG-3/BE grafite/silicio/epdm Completa AQEGG adatt. Grundfos lavoro 51mm controfaccia con OR d. 66x9mm	NR	215.20

Dettagli Articolo

Peso Articolo 0.100

TENUTA COMPLETA ADATTABILE ALLE POMPE GRUFOS PER IMPIANTI DI RISCALDAMENTO