**M.C.E. TECHNIK S.R.L.**
Via Dante, 22
35030 Caselle di Selvazzano PD
P.I. 00995980281 Cod.Fisc 00995980281
Tel. 049-631332 Tel. / Fax 049-630155
E-mail info@mcetechnik.it

# Scheda Articolo



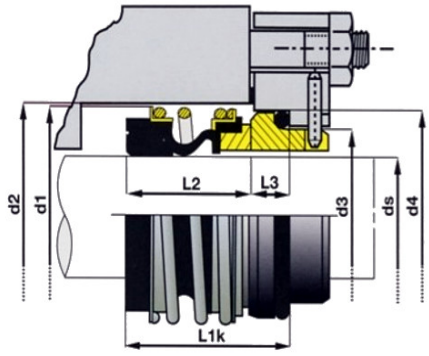


| Codice | Descrizione | U.M. | Listino |
|---|---|---|---|
| 008955 | TENUTA D. 55mm BG-2/SV silicio/viton lavoro mm 36.5 (adatt. WILO/ABS) | NR | 165.50 |

---

**Dettagli Articolo**

Peso Articolo 0.500

TENUTA MECCANICA IN SILICIO VITON CON SPESSORE MEDIO