M.C.E. TECHNIK S.R.L.
Via Dante, 22
35030 Caselle di Selvazzano PD
P.I. 00995980281 Cod.Fisc 00995980281
Tel. 049-631332 Tel. / Fax 049-630155
E-mail info@mcetechnik.it

Scheda Articolo



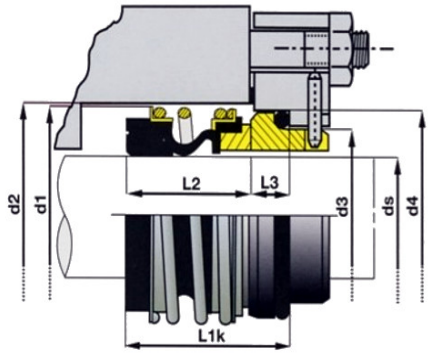

Codice	Descrizione	U.M.	Listino
008914	TENUTA D. 14mm BG-2/SV silicio/viton lavoro mm 28.4	NR	39.20

Dettagli Articolo

Peso Articolo 0.330

Tenuta meccanica di estrema affidabilitï¿½ e robustezza grazie al soffietto elastomerico di grande sezione ed estensione che garantisce il massimo della flessibilitï¿½ ed assorbe eventuali disallin eamenti. Il trascinamento ed il bloccaggio della faccia ï¿½ assicurato dallo stesso soffietto e da un collare metallico esterno che rendono la tenuta indipendente dal senso di rotazione. Adatta ad impieghi su fluidi di varia natura anche con cariche in sospensione. Disponibile in versione corta (523) e con lunghezza conforme alle norme EN 12765-L1K (524).