M.C.E. TECHNIK S.R.L.
Via Dante, 22
35030 Caselle di Selvazzano PD
P.I. 00995980281 Cod.Fisc 00995980281
Tel. 049-631332 Tel. / Fax 049-630155
E-mail info@mcetechnik.it

Scheda Articolo



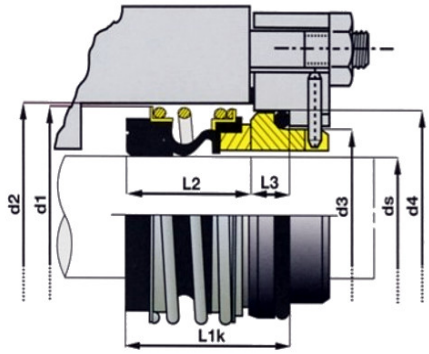

Codice	Descrizione	U.M.	Listino
008612	TENUTA D. 12mm BG/SV silicio/viton lavoro mm 15.0	NR	27.90
009912	CONTROFACCIA D. 12mm CF/SV silicio/viton unificata D2=23.00 L1=6.6 cuffia	NR	29.60

Dettagli Articolo

Peso Articolo 0.000