M.C.E. TECHNIK S.R.L.
Via Dante, 22
35030 Caselle di Selvazzano PD
P.I. 00995980281 Cod.Fisc 00995980281
Tel. 049-631332 Tel. / Fax 049-630155
E-mail info@mcetechnik.it

Scheda Articolo



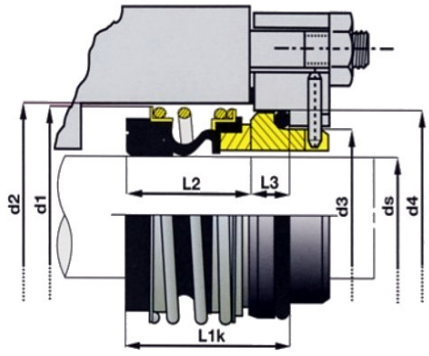

Codice	Descrizione	U.M.	Listino
008515	TENUTA D. 15mm BG/S silicio/nbr lavoro mm 17.0 Q1PGF	NR	14.98
009816	CONTROFACCIA D. 16mm CF/S silicio/nbr Unificata D2=27.00 L1=6.60 Cuffia	NR	11.25

Dettagli Articolo

Peso Articolo 0.001