M.C.E. TECHNIK S.R.L.
Via Dante, 22
35030 Caselle di Selvazzano PD
P.I. 00995980281 Cod.Fisc 00995980281
Tel. 049-631332 Tel. / Fax 049-630155
E-mail info@mcetechnik.it

Scheda Articolo



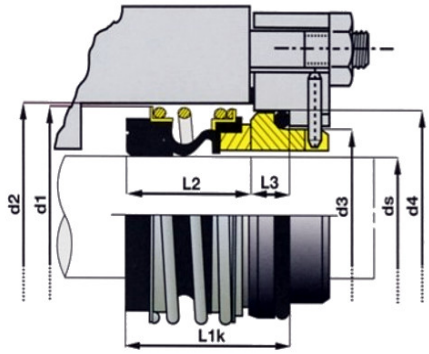

Codice	Descrizione	U.M.	Listino
008418	TENUTA D. 18mm BG-2/BE grafite/epdm lavoro mm 30.0 adattabile alle wilo	NR	30.50
010017	CONTROFACCIA D. 17mm CF/SE silicio/epdm Unificata D2=33.00 L1=7.5 adatt.WILO/SALMSON	NR	30.89

Dettagli Articolo

Peso Articolo 0.050

TENUTA MECCANICA ADATTABILE ALLA GRUNFOS