M.C.E. TECHNIK S.R.L.
Via Dante, 22
35030 Caselle di Selvazzano PD
P.I. 00995980281 Cod.Fisc 00995980281
Tel. 049-631332 Tel. / Fax 049-630155
E-mail info@mcetechnik.it

Scheda Articolo



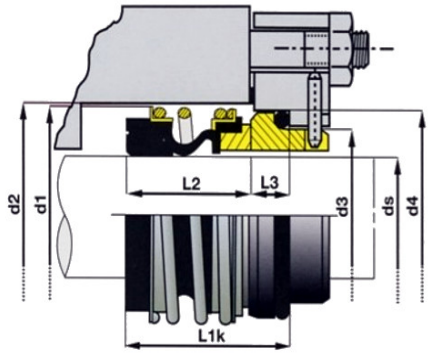

Codice	Descrizione	U.M.	Listino
008414	TENUTA D. 14mm BG-2/BE grafite/epdm lavoro mm 28.4 (salmson - wilo)	NR	34.26

Dettagli Articolo

Peso Articolo 0.050