M.C.E. TECHNIK S.R.L.
Via Dante, 22
35030 Caselle di Selvazzano PD
P.I. 00995980281 Cod.Fisc 00995980281
Tel. 049-631332 Tel. / Fax 049-630155
E-mail info@mcetechnik.it

Scheda Articolo



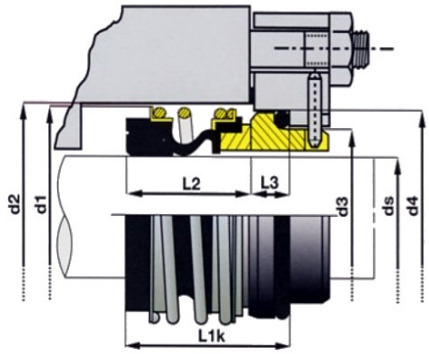

Codice	Descrizione	U.M.	Listino
008316	TENUTA D. 16mm BG-2/BV grafite/viton lavoro 28.4mm	NR	26.24
009916	CONTROFACCIA D. 16mm CF/SV silicio/viton unificata D2=27.00 L1=6.6 cuffia	NR	42.10

Dettagli Articolo

Peso Articolo 0.000