M.C.E. TECHNIK S.R.L.
Via Dante, 22
35030 Caselle di Selvazzano PD
P.I. 00995980281 Cod.Fisc 00995980281
Tel. 049-631332 Tel. / Fax 049-630155
E-mail info@mcetechnik.it

Scheda Articolo



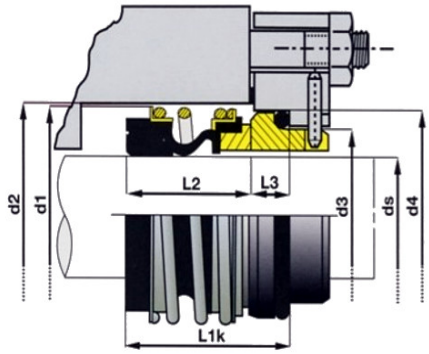

Codice	Descrizione	U.M.	Listino
008112	TENUTA D. 12mm BG/BE grafite/epdm lavoro mm 15.0	NR	12.14
009612	CONTROFACCIA D. 12mm CF/V Allumina/Viton Unificata D2=23.00 L1=8.60 Cuffia	NR	14.00

Dettagli Articolo

Peso Articolo 0.005