M.C.E. TECHNIK S.R.L.
Via Dante, 22
35030 Caselle di Selvazzano PD
P.I. 00995980281 Cod.Fisc 00995980281
Tel. 049-631332 Tel. / Fax 049-630155
E-mail info@mcetechnik.it

Scheda Articolo



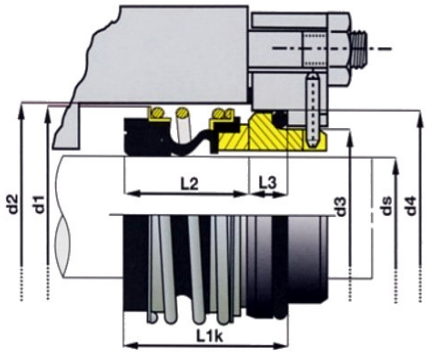

Codice	Descrizione	U.M.	Listino
007915	TENUTA D. 15mm BG/B grafite/nbr lavoro mm 17.0 BPGF adatt pompe dab euroswim	NR	13.37
009816	CONTROFACCIA D. 16mm CF/S silicio/nbr Unificata D2=27.00 L1=6.60 Cuffia	NR	11.25

Dettagli Articolo

Peso Articolo 0.020

ADATTABILE INSIEME ALLA SUA CONTROFACCIA CODICE 009816
ALLE POMPE DAB SERIE EUROSWIM 75/100/150
codice ricambio DAB (R00010355)