M.C.E. TECHNIK S.R.L.
Via Dante, 22
35030 Caselle di Selvazzano PD
P.I. 00995980281 Cod.Fisc 00995980281
Tel. 049-631332 Tel. / Fax 049-630155
E-mail info@mcetechnik.it

Scheda Articolo



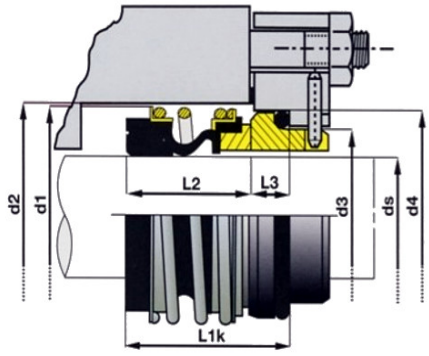

Codice	Descrizione	U.M.	Listino
007912	TENUTA D. 12mm BG/B grafite/nbr lavoro mm 15.0 BPGF	NR	8.22

Dettagli Articolo

Peso Articolo 0.001