M.C.E. TECHNIK S.R.L.
Via Dante, 22
35030 Caselle di Selvazzano PD
P.I. 00995980281 Cod.Fisc 00995980281
Tel. 049-631332 Tel. / Fax 049-630155
E-mail info@mcetechnik.it

Scheda Articolo



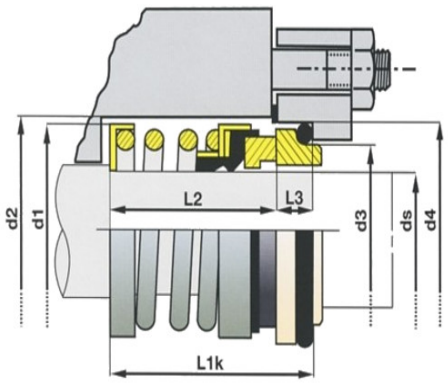

Codice	Descrizione	U.M.	Listino
007822	TENUTA D. 22mm JC/SV silicio/viton lavoro mm 27.5 d. est 36.0 molla cilindrica	NR	68.10
012322	CONTROFACCIA D. 22mm CF-A/SV silicio/viton-alta unificata D2=37 L1=10.0	NR	45.10

Dettagli Articolo

Peso Articolo 0.032