M.C.E. TECHNIK S.R.L.
Via Dante, 22
35030 Caselle di Selvazzano PD
P.I. 00995980281 Cod.Fisc 00995980281
Tel. 049-631332 Tel. / Fax 049-630155
E-mail info@mcetechnik.it

Scheda Articolo



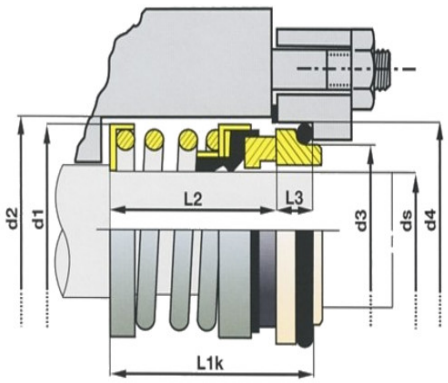

Codice	Descrizione	U.M.	Listino
007820	TENUTA D. 20mm JC/SV silicio/viton lavoro mm 27.5 d. est 34.0 molla cilindrica	NR	56.50
012320	CONTROFACCIA D. 20mm CF-A/SV silicio/viton-alta unificata D2=35 L1=10.0	NR	37.50

Dettagli Articolo

Peso Articolo 0.040

Specificatamente realizzata per installazione su apparati a norme EN 12756-L1K, questa tenuta, grazie al soffietto elastomerico protetto da u metallico, ï¿½ in grado di funzionare anche in condizioni particolarmente difficili, con notevoli disassamenti radiali e su fluidi carichi.