**M.C.E. TECHNIK S.R.L.**
Via Dante, 22
35030 Caselle di Selvazzano PD
P.I. 00995980281 Cod.Fisc 00995980281
Tel. 049-631332 Tel. / Fax 049-630155
E-mail info@mcetechnik.it

# Scheda Articolo



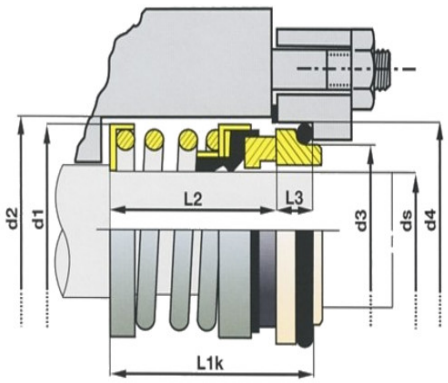


| Codice | Descrizione | U.M. | Listino |
|---|---|---|---|
| 007819 | TENUTA D. 19mm JC/SV silicio/viton lavoro mm 27.5 d. est 32.0 molla cilindrica | NR | 93.65 |
| 012320 | CONTROFACCIA D. 20mm CF-A/SV silicio/viton-alta unificata D2=35 L1=10.0 | NR | 37.50 |

---

### Dettagli Articolo

Peso Articolo 0.026

Specificatamente realizzata per installazione su apparati a norme EN 12756-L1K, questa tenuta, grazie al soffietto elastomerico protetto da u metallico, ï¿½ in grado di funzionare anche in condizioni particolarmente difficili, con notevoli disassamenti radiali e su fluidi carichi.