**M.C.E. TECHNIK S.R.L.**
Via Dante, 22
35030 Caselle di Selvazzano PD
P.I. 00995980281 Cod.Fisc 00995980281
Tel. 049-631332 Tel. / Fax 049-630155
E-mail info@mcetechnik.it

# Scheda Articolo



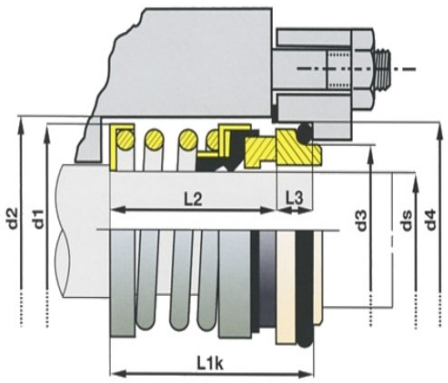


| Codice | Descrizione | U.M. | Listino |
|---|---|---|---|
| 007816 | TENUTA D. 16mm JC/SV silicio/viton lavoro mm 26.4 d. est 26.0 molla cilindrica | NR | 46.50 |
| 012316 | CONTROFACCIA D. 16mm CF-A/SV silicio/viton-alta unificata D2=27 L1=10.0 | NR | 34.60 |

---

### Dettagli Articolo

Peso Articolo 0.024

Specificatamente realizzata per installazione su apparati a norme EN 12756-L1K, questa tenuta, grazie al soffietto elastomerico protetto da u metallico, ï¿½ in grado di funzionare anche in condizioni particolarmente difficili, con notevoli disassamenti radiali e su fluidi carichi. Questa tenuta meccanica, senza elastomeri dinamiciche possono provocare fenomeni di corrosione dell albero,