M.C.E. TECHNIK S.R.L.
Via Dante, 22
35030 Caselle di Selvazzano PD
P.I. 00995980281 Cod.Fisc 00995980281
Tel. 049-631332 Tel. / Fax 049-630155
E-mail info@mcetechnik.it

Scheda Articolo



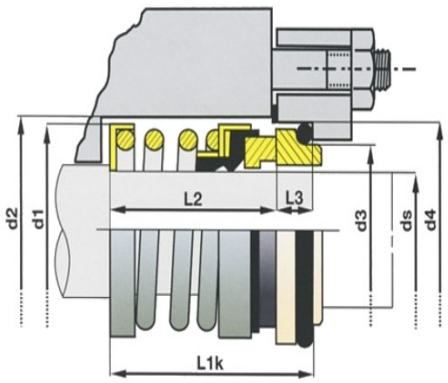

Codice	Descrizione	U.M.	Listino
007725	TENUTA D. 25mm JC/BV grafite/viton lavoro mm 30.0 d. est 39.0 molla cilindrica	NR	42.70
009625	CONTROFACCIA D. 25mm CF/V Allumina/Viton Unificata D2=40.00 L1=10.00 Cuffia	NR	26.50

Dettagli Articolo

Peso Articolo 0.020

Questa tenuta meccanica, senza elastomeri dinamici che possano provocare fenomeni di fretting sull'albero, rappresenta sicuramente il miglior compromesso qualitï¿½/prezzo oggi disponibile sul mercato. L estremamente ridotta sezione di tenuta riduce la velocitï¿½ di rotazione delle superfici e consente una piï¿½ elevata quantitï¿½ di fluido di lubrificare le facce. Un soffietto elastomerico garantisce il massimo della flessibilitï¿½ e della tolleranza ad eventuali disallineamenti, permettendo alle facce di restare costantemente in contatto. Il trascinamento ï¿½ assicurato dallo stesso soffietto fissato all anello di contenimento della faccia rotante, che rende la tenuta completamente indipendente dal senso di rotazione della pompa.