M.C.E. TECHNIK S.R.L.
Via Dante, 22
35030 Caselle di Selvazzano PD
P.I. 00995980281 Cod.Fisc 00995980281
Tel. 049-631332 Tel. / Fax 049-630155
E-mail info@mcetechnik.it

Scheda Articolo



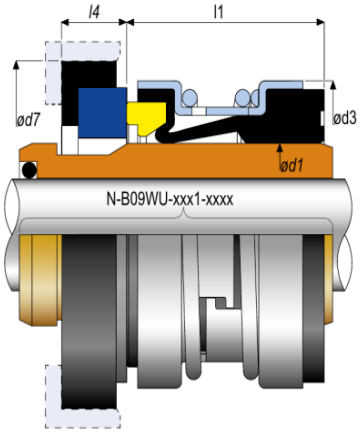

Codice	Descrizione	U.M.	Listino
006931	TENUTA D. 32 B09WU carbone/silicio/epdm completa di canotto in ottone adatt. WILO lavoro mm 33.4 fissa 50.8x12.0mm	NR	248.50

Dettagli Articolo

Peso Articolo 0.500

TENUTA MECCANICA COMPLETA ADATTABILE ALLE POMPE WILO D. 32
LA TENUTA E IN CARBONE EPDM D. 32
LA CONTROFACCIA E' IN POLLICI D. ESTERNO 50.8
COMPLETA DI CANOTTO IN OTTONE E ORING ALBERO D. 17 DEL CANOTTO.