M.C.E. TECHNIK S.R.L.
Via Dante, 22
35030 Caselle di Selvazzano PD
P.I. 00995980281 Cod.Fisc 00995980281
Tel. 049-631332 Tel. / Fax 049-630155
E-mail info@mcetechnik.it

Scheda Articolo



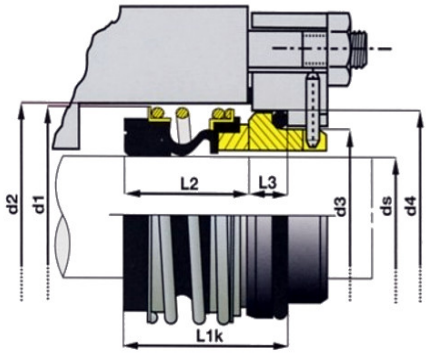

Codice	Descrizione	U.M.	Listino
006868	TENUTA D. 15.87mm BG-P/BVV grafite/allumina/viton lavoro 18.2mm parte fissa 34.90 h=10.3mm (5/8 pollici) completa	NR	42.90

Dettagli Articolo

Peso Articolo 0.032

TENUTA MECCANICA IN POLLICI DA 5/8 15.8MM
allumina grafite VITON
DA ORDINARE SOLO SU RICHIESTA DI ALMENO 10 PEZZI