M.C.E. TECHNIK S.R.L.
Via Dante, 22
35030 Caselle di Selvazzano PD
P.I. 00995980281 Cod.Fisc 00995980281
Tel. 049-631332 Tel. / Fax 049-630155
E-mail info@mcetechnik.it

Scheda Articolo



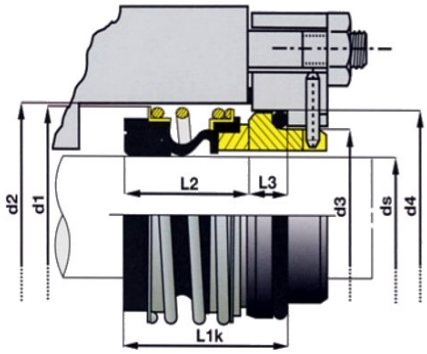

Codice	Descrizione	U.M.	Listino
006867	TENUTA D. 15.87mm BG-P/BVP grafite/allumina/nbr lavoro 18.2mm parte fissa 34.90 h=10.3mm piscine (5/8 pollici) completa	NR	28.85

Dettagli Articolo

Peso Articolo 0.032