M.C.E. TECHNIK S.R.L.
Via Dante, 22
35030 Caselle di Selvazzano PD
P.I. 00995980281 Cod.Fisc 00995980281
Tel. 049-631332 Tel. / Fax 049-630155
E-mail info@mcetechnik.it

Scheda Articolo



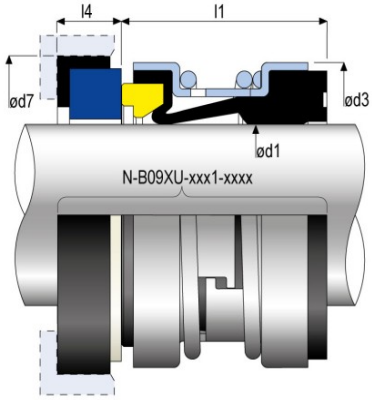

Codice	Descrizione	U.M.	Listino
006832	TENUTA D. 32mm BG-2/BE grafite/silicio/epdm fissa 50.80mm lavoro mm 32.5+12.0mm adatt. WILO COMPLETA	NR	103.50

Dettagli Articolo

Peso Articolo 0.100

TENUTA ADATTABILE ALLE POMPE WILO D. 32
WILO modello IN 08/200-3/4 G 4.0
/ ANCHE A CIRCOLATORI TRAVAINI
ADATTABILE A MG1S3/32-G1 AQEGG (029442000)