M.C.E. TECHNIK S.R.L.
Via Dante, 22
35030 Caselle di Selvazzano PD
P.I. 00995980281 Cod.Fisc 00995980281
Tel. 049-631332 Tel. / Fax 049-630155
E-mail info@mcetechnik.it

Scheda Articolo



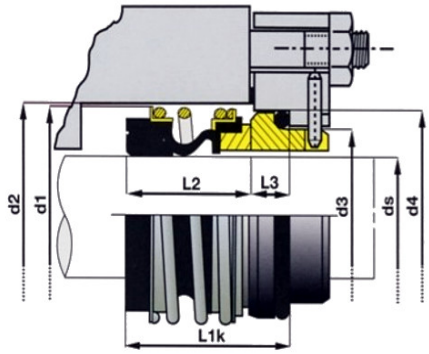

Codice	Descrizione	U.M.	Listino
006819	TENUTA D. 28mm BG-KSB/WSE silicio/widia/epdm completa per pompe KSB Dest. 43 - lavoro = 50.00mm con controfaccia	NR	313.60

Dettagli Articolo

Peso Articolo 0.117

Tenuta tipo BG adattabile KSB diametro 28, in Silicio / widia in EPDM. Tenuta adattabile ai circolatori KSB
Rotante in Silicio e Controfaccia in Silicio, guarnizioni in Viton.
Misure e ingombri:
Rotante
Diametro= 28mm
Spessore gomma= 18mm
Lunghezza a riposo= 46mm
Controfaccia (versione con Or)
Diametro Esterno= 43mm
Altezza (misura su Or)= 7mm
Altezza (misura totale)= 8.30mm