**M.C.E. TECHNIK S.R.L.**
Via Dante, 22
35030 Caselle di Selvazzano PD
P.I. 00995980281 Cod.Fisc 00995980281
Tel. 049-631332 Tel. / Fax 049-630155
E-mail info@mcetechnik.it

# Scheda Articolo



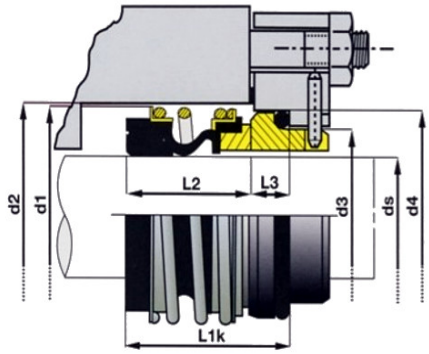


| Codice | Descrizione | U.M. | Listino |
|---|---|---|---|
| 006818 | TENUTA D. 28mm BG-KSB/BE grafite/silicio/epdm est.43 lavoro = 50.00mm con controfaccia GRUNDFOS/KSB/DAB | NR | 148.50 |
| ORE4875 | ANELLO OR EPDM 4875 D. 221.84x3.53mm BS269 adatt. GRUNDFOS O-RING NKG | NR | 19.60 |

## Dettagli Articolo

Peso Articolo 0.110

Tenuta tipo BG adattabile KSB diametro 28, in Grafite / Silicio in EPDM.
Tenuta adattabile ai circolatori di acqua calda.
Rotante in Grafite e Controfaccia in Silicio, guarnizioni in EPDM.
Riferimento originale Grundfos
mod. NB, NK, TP, BAGE GG cod. 96488302
Misure e ingombri:
**Rotante**
Diametro= 28mm
Spessore gomma= 18mm
Lunghezza a riposo= 46mm
**Controfaccia**( versione con Or )
Diametro Esterno= 43mm
Altezza (misura su Or)= 7mm
Altezza (misura totale)= 8.30mm