M.C.E. TECHNIK S.R.L.
Via Dante, 22
35030 Caselle di Selvazzano PD
P.I. 00995980281 Cod.Fisc 00995980281
Tel. 049-631332 Tel. / Fax 049-630155
E-mail info@mcetechnik.it

Scheda Articolo



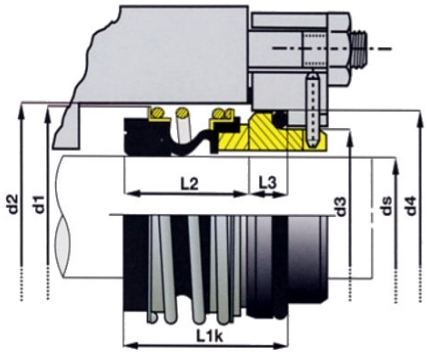

Codice	Descrizione	U.M.	Listino
006815	TENUTA D. 15mm BG-XU/SV silicio/silicio/viton completa per pompe GRUNDFOS lavoro 17+3.9mm fissa est. 35.0mm	NR	125.20

Dettagli Articolo

Peso Articolo 0.117

TENUTA PARTICOLARE ADATTABILE ALLA GRUNDFOS MONTATA SULLE MULTISTADIO..
TENUTA TIPO MG CON QUOTA LAVORO BASSA ED UNA CONTROFACCIA MOLTO FINE.
MISURA TENUTA = D. 15 EST. 25 LAVORO 17.00mm
MISURA PARTE FISSA esterno 35.0mm spessore 3.9mm