M.C.E. TECHNIK S.R.L.
Via Dante, 22
35030 Caselle di Selvazzano PD
P.I. 00995980281 Cod.Fisc 00995980281
Tel. 049-631332 Tel. / Fax 049-630155
E-mail info@mcetechnik.it

Scheda Articolo



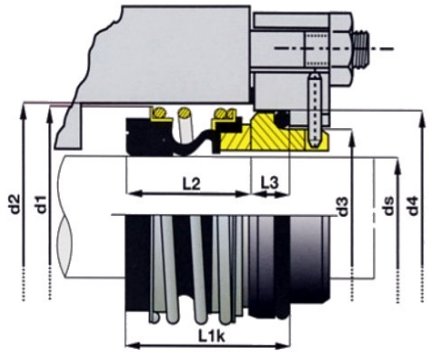

Codice	Descrizione	U.M.	Listino
006808	TENUTA D. 38mm BG-KSB/SV silicio/silicio/viton completa per pompe KSB Dest. 56 lavoro = 46+9mm	NR	222.38

Dettagli Articolo

Peso Articolo 0.100

Tenuta tipo BG adattabile KSB diametro 38, inSilicio / Silicio in viton.
Misure e ingombri:
Rotante
Diametro= 38mm
Spessore gomma= 18.70mm
Lunghezza a riposo= 49mm
Controfaccia (versione con Or)
Diametro Esterno= 56mm
Altezza (misura su Or)= 8mm
Altezza (misura totale)= 10mm