M.C.E. TECHNIK S.R.L.
Via Dante, 22
35030 Caselle di Selvazzano PD
P.I. 00995980281 Cod.Fisc 00995980281
Tel. 049-631332 Tel. / Fax 049-630155
E-mail info@mcetechnik.it

Scheda Articolo



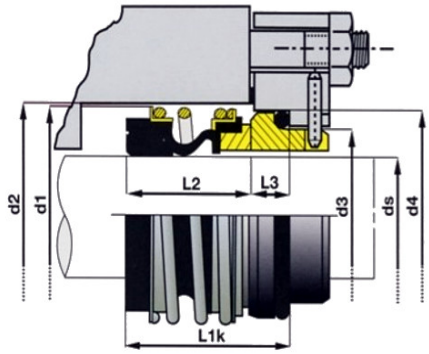

Codice	Descrizione	U.M.	Listino
006806	TENUTA D. 25mm BG-KSB/SV silicio/viton completa per pompe KSB Dest. 40 lavoro = 43mm	NR	157.10

Dettagli Articolo

Peso Articolo 0.084