**M.C.E. TECHNIK S.R.L.**
Via Dante, 22
35030 Caselle di Selvazzano PD
P.I. 00995980281 Cod.Fisc 00995980281
Tel. 049-631332 Tel. / Fax 049-630155
E-mail info@mcetechnik.it

# Scheda Articolo



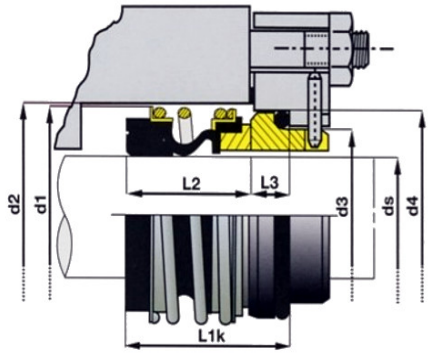


| Codice | Descrizione | U.M. | Listino |
|---|---|---|---|
| 006805 | TENUTA D. 22mm BG-KSB/SE silicio/epdm completa per pompe KSB Dest. 37 lavoro = 25.5mm | NR | 232.28 |

---

**Dettagli Articolo**

Peso Articolo 0.084

TENUTA IN SILICIO/SILICIO IN EPDM DIAMETRO 22

TENUTA CON CONTROFACCIA MOLTO ALTA E TENUTA CON PICCOLO SPESSORINO