M.C.E. TECHNIK S.R.L.
Via Dante, 22
35030 Caselle di Selvazzano PD
P.I. 00995980281 Cod.Fisc 00995980281
Tel. 049-631332 Tel. / Fax 049-630155
E-mail info@mcetechnik.it

Scheda Articolo



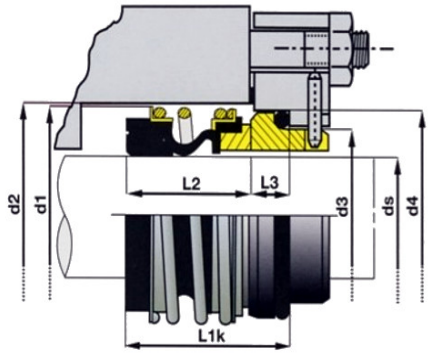

Codice	Descrizione	U.M.	Listino
005886	TENUTA D. 14mm BG-LW/QV SILICIO/NBR lavoro mm 16.0mm adatt. lowara Q1P1GF	NR	14.62
005888	CONTROFACCIA D. 14mm LW/QP silicio/nbr D2=26.0 L1=5.0 adatt. lowara	NR	8.65

Dettagli Articolo

Peso Articolo 0.001