M.C.E. TECHNIK S.R.L.
Via Dante, 22
35030 Caselle di Selvazzano PD
P.I. 00995980281 Cod.Fisc 00995980281
Tel. 049-631332 Tel. / Fax 049-630155
E-mail info@mcetechnik.it

Scheda Articolo



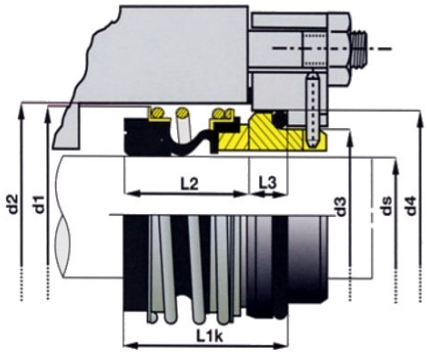

Codice	Descrizione	U.M.	Listino
005883	TENUTA D. 14mm BG-LW/BP GRAFITE/NBR lavoro mm 16.0mm adatt. lowara BP1GF	NR	13.20
005887	CONTROFACCIA D. 14mm LW/V2P allumina/nbr d.est. 26 h 5 adatt. lowara	NR	2.57

Dettagli Articolo

Peso Articolo 0.017